※注意：
1.採乾式施工時，為確保安裝強度，請使用基礎壁面厚12mm以上，補強板12mm以上，並符合法規的合板。
2.小便斗安裝面若為混凝土或瓷磚等壁面時，請另外準備塑膠子。
3.設置光觸媒地板時，請以光觸媒地板做為完成地面，並注意安裝尺寸。

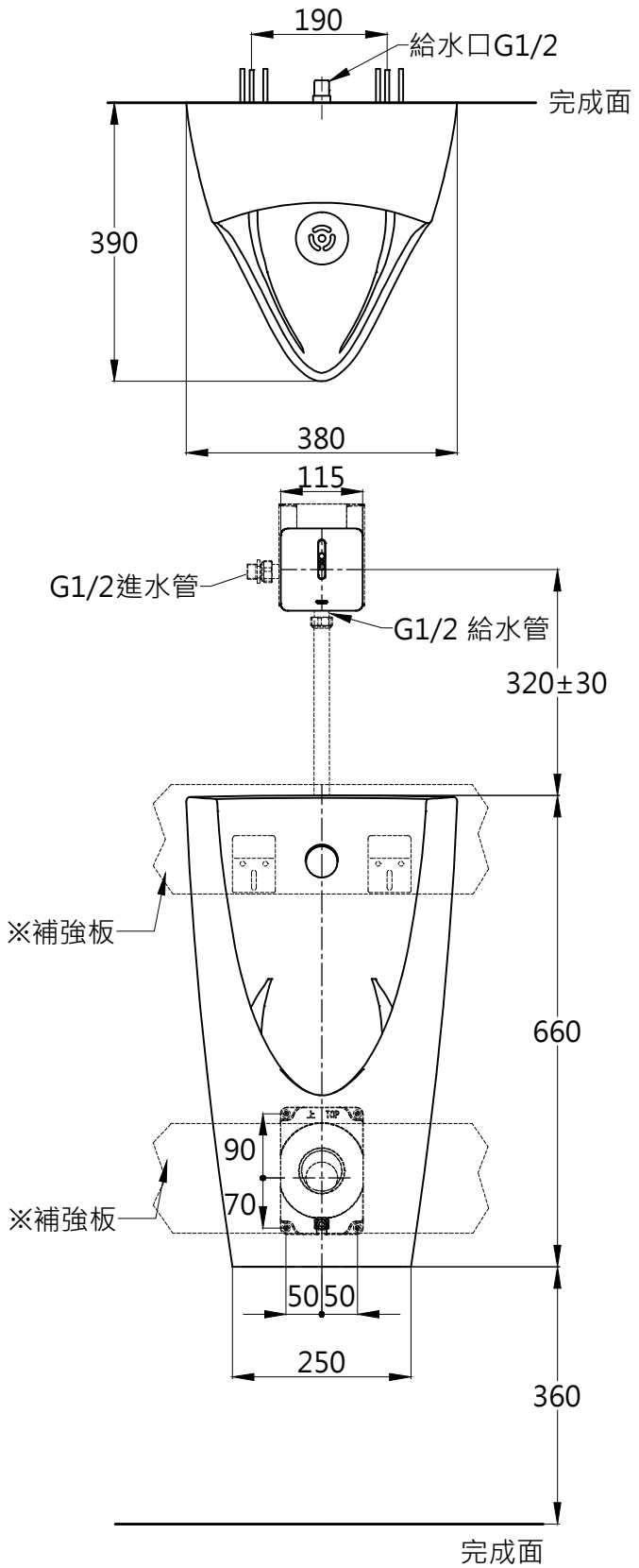

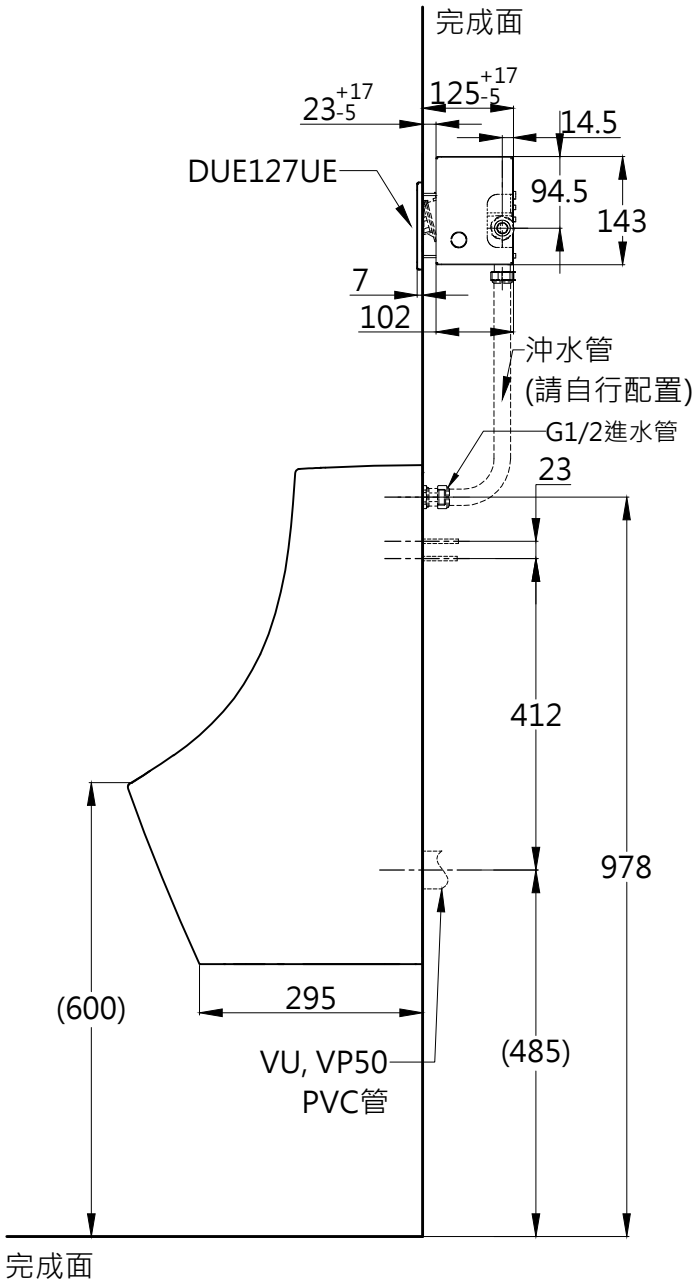

TOTO		圖面比例 1:1	產品名稱	產品構成	型號	名稱
		出圖比例 1:10	一般型壁掛小便斗		UWN903HG	一般型壁掛小便斗
作成日期 第1版	修改日期 第2版	圖紙大小 A4			HP900VGN	排水套管
2021.09.15	2022.06.21	單位 mm	產品型號		DUE127UE	埋入式感應沖水閥
製 圖	檢 圖	審 核	UFWN903HTW			
湯乃卉	李柏穎	平 野				