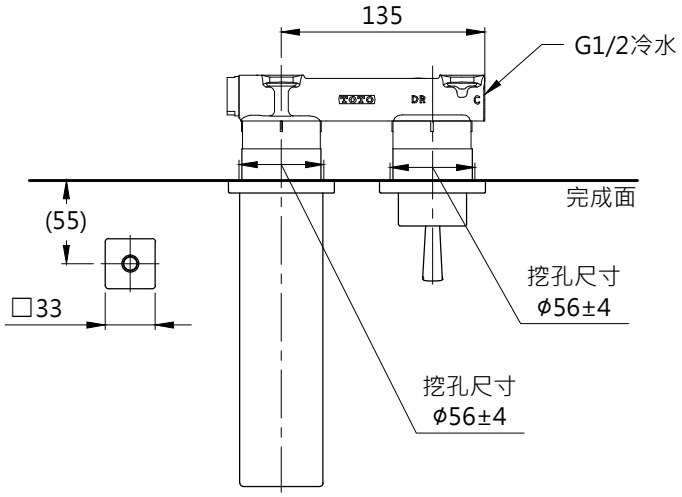

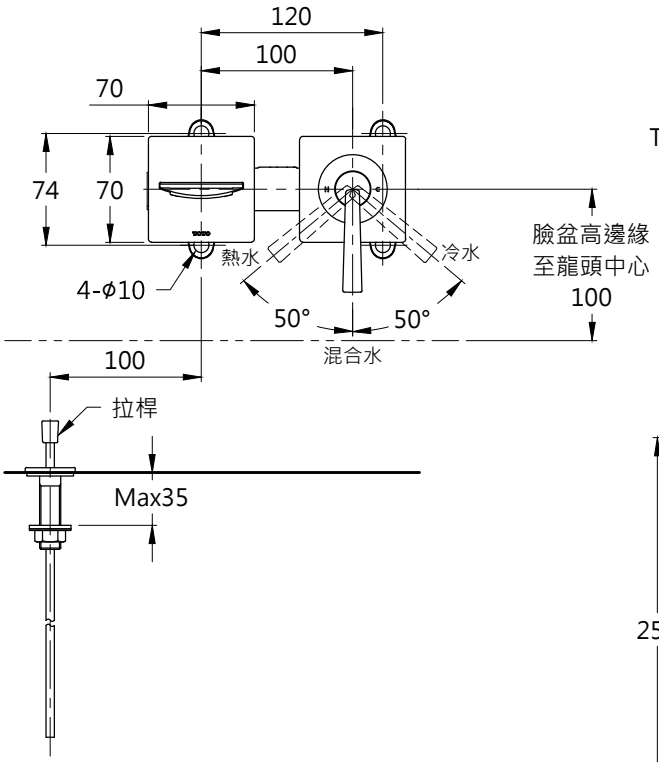

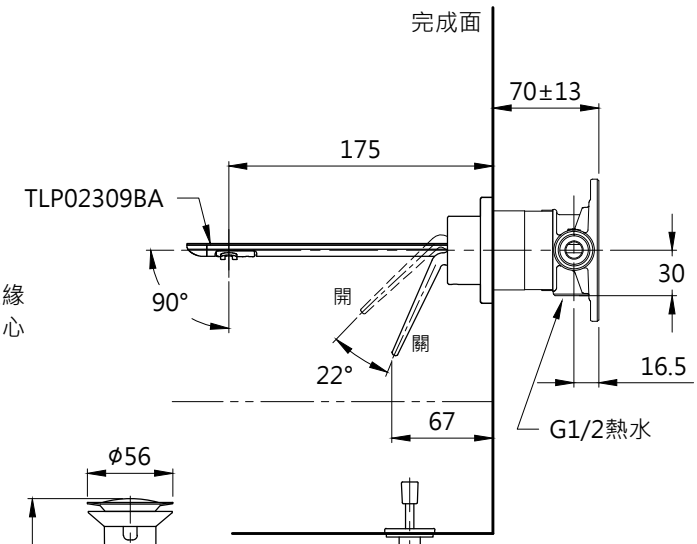

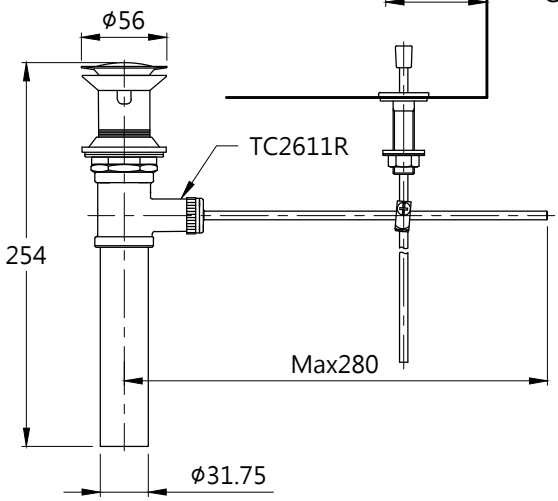

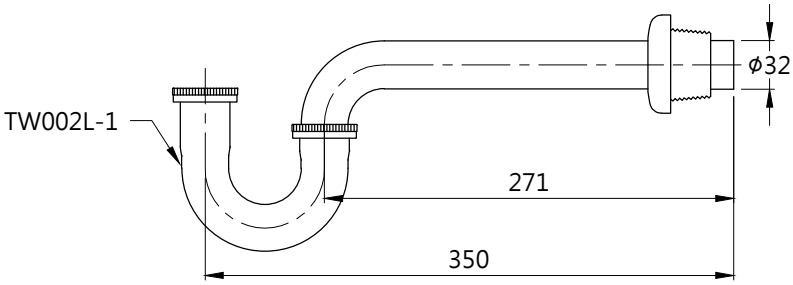

※安裝注意事項:

1. 安裝時，請注意拉桿和排水金具的距離
   避免造成拉桿與排水金具距離不夠長。
2. 建議拉桿與排水金具最大距離不超過 260mm。

TOTO		圖面比例 1 : 1	產品名稱	產品構成	型號	名稱
		出圖比例 1 : 5	臉盆用埋壁龍頭		TLP02309BA	臉盆用埋壁龍頭
作成日期 第1版	修改日期 第3版	圖紙大小 A4			TW002L-1	P管
2017.10.30	2022.05.16	單位 mm	產品型號		TC2611R	拉桿式排水弁
製 圖	檢 圖	審 核	TLP02309BA			
虞美芳	劉俊良	平 野				