alibre

CAD TEC

Konstruieren. Bewegen. Herstellen.

Alibre Design ist die führende 3D-Konstruktionsplattform für Ingenieure, die Leistung, Benutzerfreundlichkeit und einfache Bedienung zu einen fairen Preis bietet.

www.alibre.ch

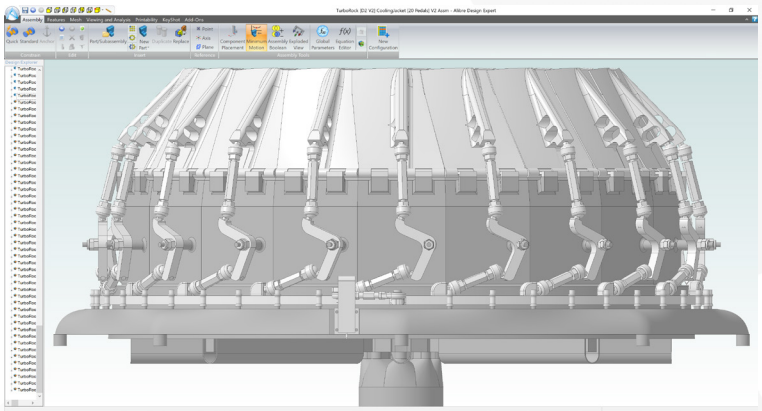

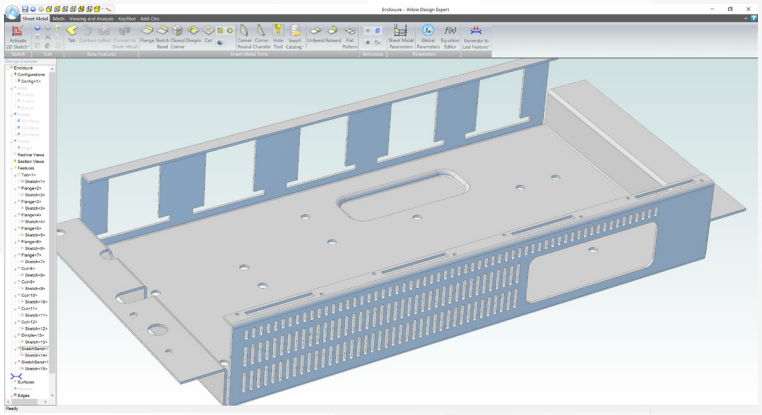

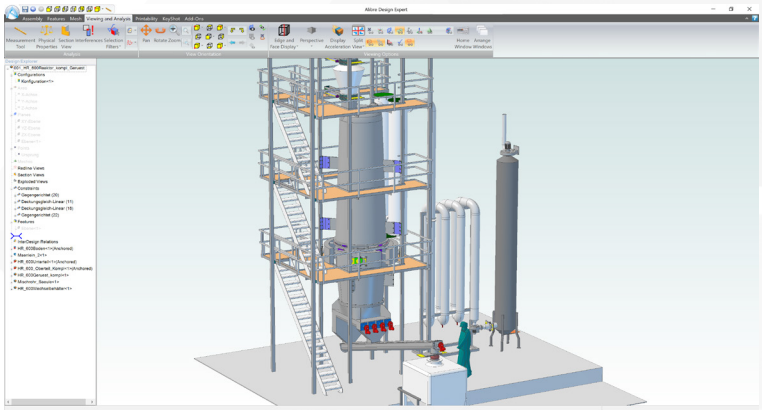

Bauteilmodellierung

Intuitive Skizzierumgebung mit intelligenter, kontextgestützter Interaktion und umfassende Werkzeuge für die Erstellung von Volumenkörpern. Nutzen Sie vorhandene Teile als Referenz oder erstellen Sie eigenständig.

Blechabwicklung

Ein intelligentes Blechmodul für die Erstellung einfacher bis komplexer Blechteile und Trichter. Wandeln Sie Teile mit einem Assistenten in Blech um und erzeugen Sie daraus die Abwicklung.

Baugruppen

Montieren Sie Teile zusammen mit kinematischen Abhängigkeiten und analysieren Sie, wie sich die Baugruppe bewegen wird. Merkmale wie z. B. Masse abfragen, Explosionssichten anlegen und auf Kollisionen prüfen.

2D Ableitungen

Projizieren Sie Ihre 3D-Modelle in den 2D-Arbeitsbereich und erstellen Sie mit einer Vielzahl von Werkzeugen für Bemaßung, Schnitten und Stücklisten schnell klare Konstruktions- und Patentzeichnungen.

Fotorealistisches Rendering

Erstellen Sie atemberaubende Bilder, führen Sie Material- und Farbstudien durch und sichern Sie sich frühzeitig den Auftrag. Drag-and-Drop-Materialien und eine WYSIWYG-Umgebung machen es einfach, professionelle Bilder zu erstellen.

Datenaustausch

Import und export von neutralen und nativen Dateitypen, die von anderen CAD-Systemen gelesen werden. Verwenden Sie Plugins für CAM, FEA, Bewegungsanalyse und mehr.

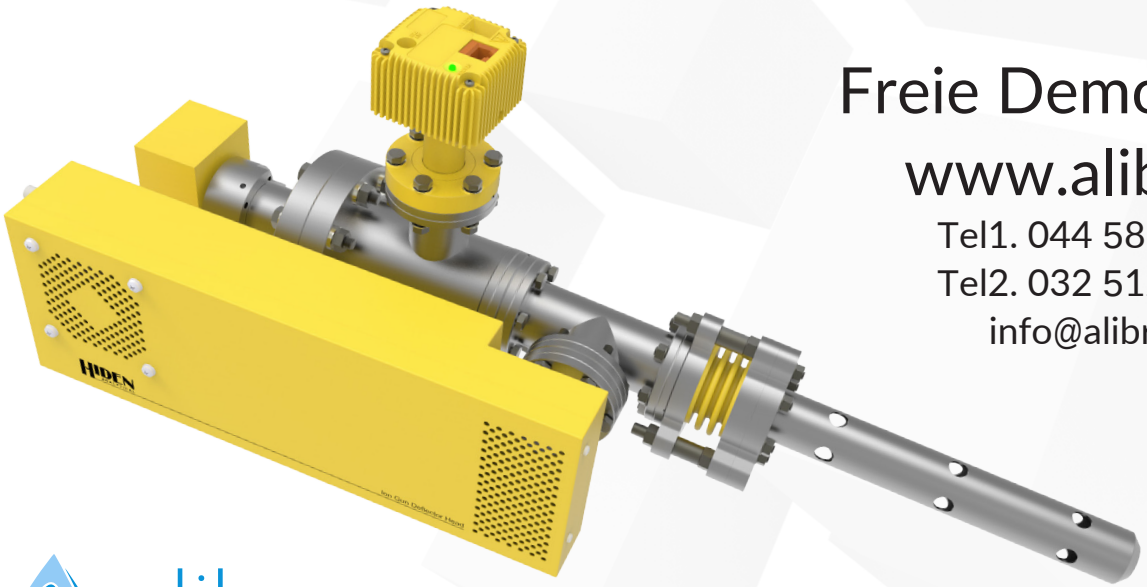

Freie Demoversion

www.alibre.ch

Tel1. 044 585 30 31
Tel2. 032 512 25 61
info@alibre.ch

alibre

CAD TEC